包装機械向け長円ベローズ真空パッド SPOB1f

サイズ 35 x 15 mm ~ 80 x 35 mm

PACKAGING

包装機械向け長円ベローズ真空パッド SPOB1f

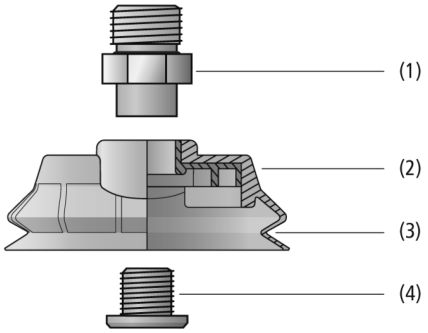

システムデザイン 包装機械向け長円ベローズ真空パッド SPOB1f

長円真空パッド SPOB1を使用したピロー包装されたスナックバーの搬送

業界特有のアプリケーションへの適合性

アプリケーション

- キャンディなどのスティック状のお菓子やシリアルなど、細長い包装品の搬送に最適な1.5段ベローズタイプの長円真空パッド
- 箱詰め工程におけるバラ積みされた製品の搬送
- 充填度の低い袋の搬送に対応
- 長円形状により、高速搬送工程において細長いワークに対する高い吸着力を実現

デザイン

- 柔軟でフレキシブルなシールリップを備えた1.5段ベローズタイプの長円真空パッド (3)
- 真空パッドの位置決めの安定性を向上させる回転防止機構付き (2)
- 大流量の吸込みを無駄なく利用するための広い吸込口
- 取付用の接続ニップルは上下に分かれた設計 (1) 、 (2)
- オネジの接続ニップルには予めシールリングが付属し、真空エアのリークを防止

製品特徴

- FDA規格に準拠したシリコーンゴムを使用し、直接食品を吸着するアプリケーションにも使用可能
- 袋やパウチの搬送に最適な、柔軟性と追従性に優れたシールリップ
- 回転防止機構により、追加部品を使用せず位置決めの安定性を向上することが可能
- 吸込口が大きいため、大流量の吸込みを無駄なく利用しサイクルタイムを短縮

© J. Schmalz GmbH / 技術的な変更がある場合がございます / 上で生成された 13.12.2023

シュマルツに連絡してください。 Schmalz K.K / 〒224-0027 横浜市都筑区大棚町3001-7/ +81 45 565-5150 / schmalz@schmalz.co.jp

包装機械向け長円ベローズ真空パッド SPOB1f

サイズ 35 x 15 mm ~ 80 x 35 mm

発注コード 包装機械向け長円ベローズ真空パッド SPOB1f

SPOB1f	–	60x25	–	SI-55	–	G1/4-AG
1		2		3		4

1 – 製品仕様

タイプ	種類
SPOB1f	長円1.5段ベローズパッド

2 – パッドサイズ

タイプ	サイズ
(例) 60x25	60x25 mm

3 – ゴム材質

タイプ	材質
SI-55	シリコーンゴム

4 – 取付ネジ

タイプ	種類
G1/8-AG	平行G1/8オネジ
G1/8-IG	平行G1/8メネジ
G1/4-AG	平行G1/4オネジ
G1/4-IG	平行G1/4メネジ

真空パッド SPOB1fは、パッドとネジ、および補助パーツ部が組付けられた状態で納品されます。以下の製品で構成されます。

- 真空パッド SPOB1f: ゴム部分、様々なサイズをラインアップ
- 接続ニップル (取付ネジ) SC: 様々なネジ径をラインアップ

スペアパーツ: 真空パッド SPOB1f、接続ニップル (取付ネジ) SC

発注データ 包装機械向け長円ベローズ真空パッド SPOB1f

型式	製品コード
SPOB1f 35x15 SI-55 G1/8-AG	10.01.06.03736
SPOB1f 35x15 SI-55 G1/8-IG	10.01.06.03735
SPOB1f 60x25 SI-55 G1/4-AG	10.01.06.03738
SPOB1f 60x25 SI-55 G1/4-IG	10.01.06.03737
SPOB1f 80x35 SI-55 G1/4-AG	10.01.06.03740
SPOB1f 80x35 SI-55 G1/4-IG	10.01.06.03739

発注データ スペアパーツ 包装機械向け長円ベローズ真空パッド SPOB1f

型式		スペアパーツ		製品コード
SPOB1f	35x15	長円ベローズ真空パッド	SPOB1f 35x15 SI-55 SC040-AR	10.01.06.03625
SPOB1f	60x25	長円ベローズ真空パッド	SPOB1f 60x25 SI-55 SC050-AR	10.01.06.03626
SPOB1f	80x35	長円ベローズ真空パッド	SPOB1f 80x35 SI-55 SC050-AR	10.01.06.03627

型式	スペアパーツ		製品コード
SPOB1f 35x15 SI-55 G1/8-IG	シュマルツコネクタ	SC 040-AR G1/8-IG MOD	10.01.06.02496
SPOB1f 35x15 SI-55 G1/8-AG	シュマルツコネクタ	SC 040-AR G1/8-AG MOD	10.01.06.02495
SPOB1f 60x25 SI-55 G1/4-IG	シュマルツコネクタ	SC 050-AR G1/4-IG MOD	10.01.06.03742
SPOB1f 60x25 SI-55 G1/4-AG	シュマルツコネクタ	SC 050-AR G1/4-AG MOD	10.01.06.03741
SPOB1f 80x35 SI-55 G1/4-IG	シュマルツコネクタ	SC 050-AR G1/4-IG MOD	10.01.06.03742
SPOB1f 80x35 SI-55 G1/4-AG	シュマルツコネクタ	SC 050-AR G1/4-AG MOD	10.01.06.03741

シュマルツに連絡してください。 Schmalz K.K / 〒224-0027 横浜市都筑区大棚町3001-7/ +81 45 565-5150 / schmalz@schmalz.co.jp

包装機械向け長円ベローズ真空パッド SPOB1f

サイズ 35 x 15 mm ~ 80 x 35 mm

テクニカルデータ 包装機械向け長円ベローズ真空パッド SPOB1f

型式		真空度-200 mbar時の吸着力 [N]	真空度-400 mbar時の吸着力 [N]	吸着力（-600 mbar） [N]*	最小ワーク幅 [mm]	ボリューム [cm³]	推奨ホース内径 d [mm]**
SPOB1f	35x15	4.2	8.4	12.60	10	2.2	6
SPOB1f	60x25	12.2	24.4	36.60	20	11.6	8
SPOB1f	80x35	24.9	49.8	74.70	30	26.2	8

*吸引力のデータは、真空度-0.6 barにおいて滑らかで乾燥した表面のワークを吸着した場合の理論値です。安全率は含まれません。
**推奨ホース径は、ホース長約2 mを想定しています。

シュマルツに連絡してください。 Schmalz K.K / 〒224-0027 横浜市都筑区大棚町3001-7/ +81 45 565-5150 / schmalz@schmalz.co.jp

包装機械向け長円ベローズ真空パッド SPOB1f

サイズ 35 x 15 mm ~ 80 x 35 mm

デザインデータ 包装機械向け長円ベローズ真空パッド SPOB1f

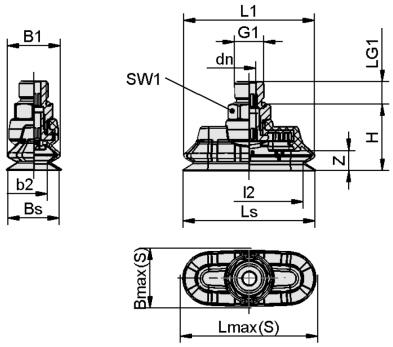

SPOB1f AG

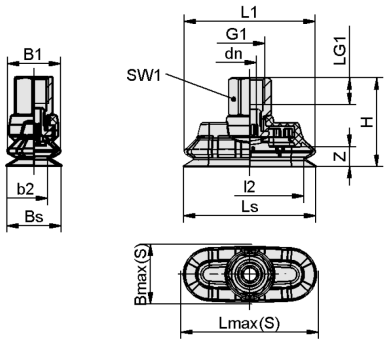

SPOB1f IG

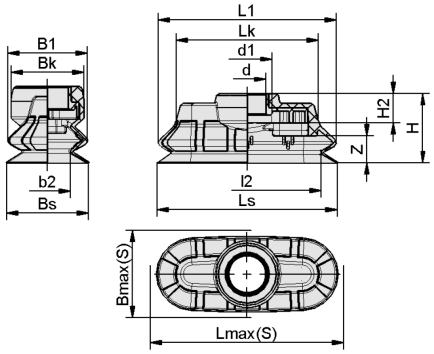

SPOB1f

シュマルツに連絡してください。 Schmalz K.K / 〒224-0027 横浜市都筑区大棚町3001-7/ +81 45 565-5150 / schmalz@schmalz.co.jp

包装機械向け長円ベローズ真空パッド SPOB1f

サイズ 35 x 15 mm ~ 80 x 35 mm

デザインデータ 包装機械向け長円ベローズ真空パッド SPOB1f

型式*	B1 [mm]	b2 [mm]	Bmax（S） [mm]**	Bs [mm]	dn [mm]	G1	H [mm]	L1 [mm]	l2 [mm]	LG1 [mm]	Ls [mm]	Lmax（S） [mm]***	SW1 [mm]	Z（ストローク） [mm]
SPOB1f 35x15 SI-55 G1/8-AG	15	8	17	15	4.1	G1/8-M	19.0	35	28	8	35	37	14	4
SPOB1f 35x15 SI-55 G1/8-IG	15	8	17	15	4.1	G1/8-F	27.0	35	28	8	35	37	14	4
SPOB1f 60x25 SI-55 G1/4-AG	25	14	27	25	6.1	G1/4-M	30.2	60	49	10	60	62	17	9
SPOB1f 60x25 SI-55 G1/4-IG	25	14	27	25	6.1	G1/4-F	40.2	60	49	12	60	62	17	9
SPOB1f 80x35 SI-55 G1/4-AG	35	21	38	35	6.1	G1/4-M	34.2	80	66	10	80	83	17	11
SPOB1f 80x35 SI-55 G1/4-IG	35	21	38	35	6.1	G1/4-F	44.2	80	66	12	80	83	17	11

*ゴム部品の許容寸法公差は、DIN ISO 3302-1 E3に準拠します。
**吸着状態での吸着パッド外部寸法に相当します。
***吸着状態での吸着パッド外部寸法に相当します。

型式*	b2 [mm]	B1 [mm]	Bk [mm]	Bmax（S） [mm]**	Bs [mm]	d [mm]	d1 [mm]	H [mm]	H2 [mm]	l2 [mm]	L1 [mm]	Lk [mm]	Ls [mm]	Lmax（S） [mm]***	Z（ストローク） [mm]
SPOB1f 35x15 SI-55 SC040-AR	8.0	15	14	17	14.6	8.3	11.0	13	5.0	28.0	35	28.5	34.6	37	4
SPOB1f 60x25 SI-55 SC050-AR	13.8	25	22	27	24.5	12.4	17.3	23	6.9	48.8	60	46.9	59.5	62	9
SPOB1f 80x35 SI-55 SC050-AR	21.0	35	24	38	34.5	12.4	17.3	27	6.9	66.0	80	61.1	79.5	83	11

*ゴム部品の許容寸法公差は、DIN ISO 3302-1 E3に準拠します。
**吸着状態での吸着パッド外部寸法に相当します。
***吸着状態での吸着パッド外部寸法に相当します。

シュマルツに連絡してください。 Schmalz K.K / 〒224-0027 横浜市都筑区大棚町3001-7/ +81 45 565-5150 / schmalz@schmalz.co.jp